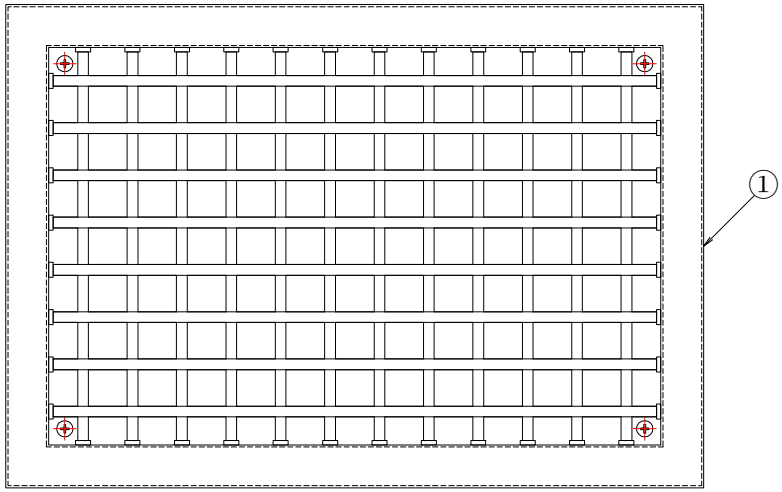

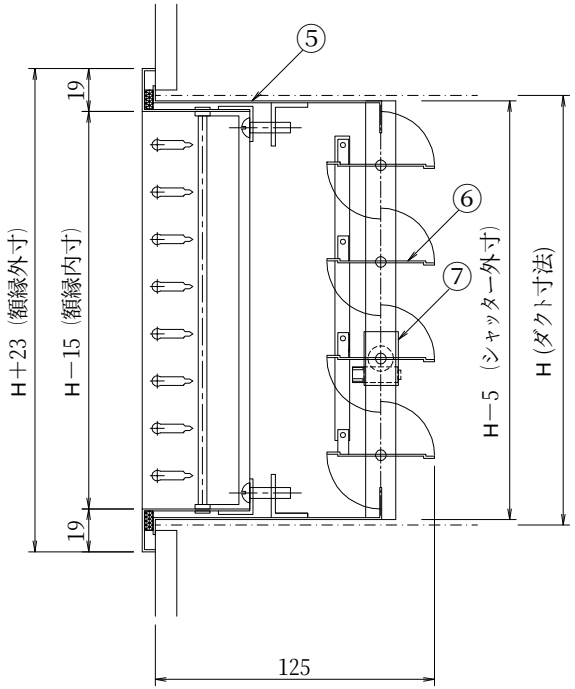

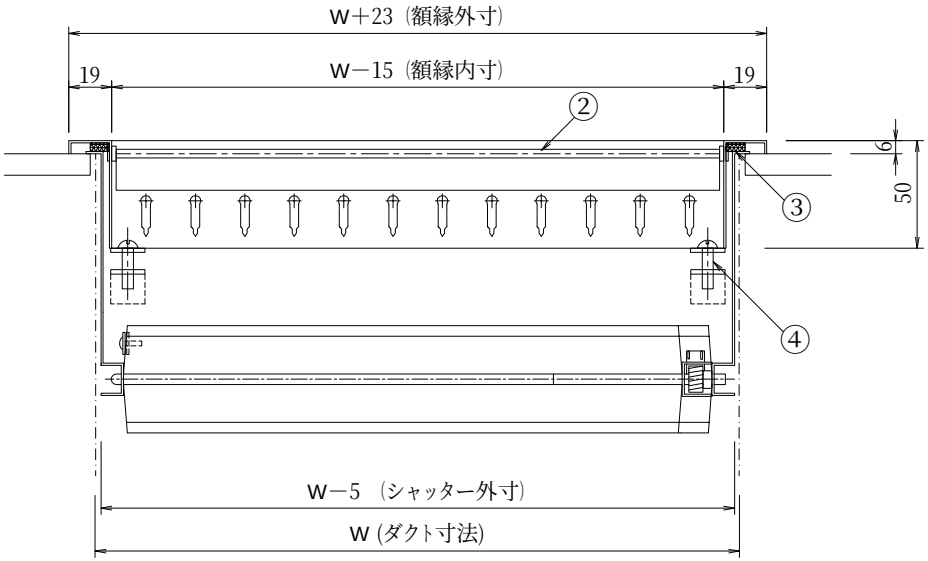

No.	部品名	材 質	備 考
⑦	ウォームギア機構		
⑥	シャッター羽根	ボンデ鋼板（SECC）	t ＝ 1.0
⑤	シャッター枠	ボンデ鋼板（SECC）	t ＝ 1.0
④	グリル取付ビス	鉄製（黒色クロメート）	M5×20
③	スポンジパッキン		
②	グリル羽根	ボンデ鋼板（SECC）	t ＝ 0.4
①	グリル枠	ボンデ鋼板（SECC）	t ＝ 1.0

納入先			
品 名	HVS		
図 番	OZ－002－S		
作成年月日	2010.01.17	縮 尺	Non Scale
製 図	S.O	承 認	小 澤

有限会社 小澤空調機器製作所

特記事項
・羽根を持って運搬、取付等の作業はしないでください。 ・取付はビスが締まったことを確認してください。 ・落下防止ワイヤー付の製品（オプション含む）は安全を確認してから使用してください。

⑤		
④		
③		
②		
①	2010.01.17	Template Renewal
	更新履歴	訂正記事